第60回記念　こども野球のつどい
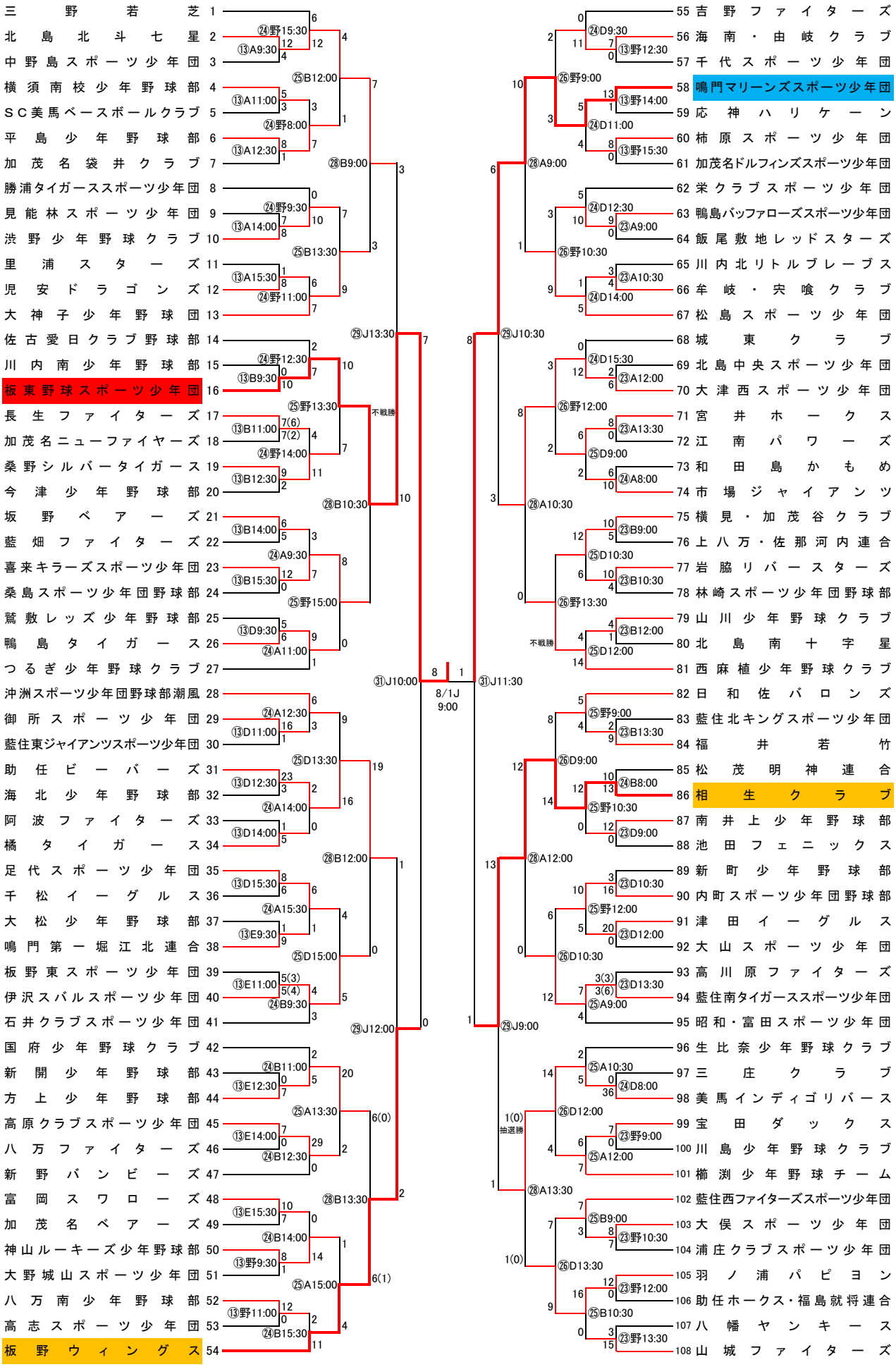
丸数字は試合日。　Ａ・Ｂ・Ｄ・Ｅ・野は吉野川南岸河川敷Ｇ
ＪはＪＡバンク徳島スタジアム　　洋数字は試合開始予定時間